GAR.. Exteriérová svítidla

TRACON ELECTRIC®

TRACON	[W]	LED	[lm]	Tc [K]	L × W × H (mm)	Ei
GARD8W	8 W	60 W	550 lm	3.000 K	230 × 156 × 260	G (A↑G)
GARU8W	8 W	60 W	550 lm	3.000 K	230 × 156 × 265	
GARUM8W *	8 W	60 W	550 lm	3.000 K	230 × 156 × 290	
GARP8W	8 W	60 W	550 lm	3.000 K	178 × 156 × 334	G (A↑G)
GARST8W	8 W	60 W	550 lm	3.000 K	178 × 156 × 1000	
GARUE27	E27	max 60 W	–	–	140 × 156 × 315	–
GARDE27	E27	max 60 W	–	–	140 × 156 × 315	–
GARHE27	E27	max 60 W	–	–	140 × 156 × 890	–
GARUME27 *	E27	max 60 W	–	–	140 × 156 × 365	–
GARPE27	E27	max 60 W	–	–	170 × 156 × 365	–
GARSTE27	E27	max 60 W	–	–	170 × 156 × 1000	–
GARTRIE27	3 × E27	3 × max 60 W	–	–	475 × 550 × 2080	–

* se snímačem pohybu

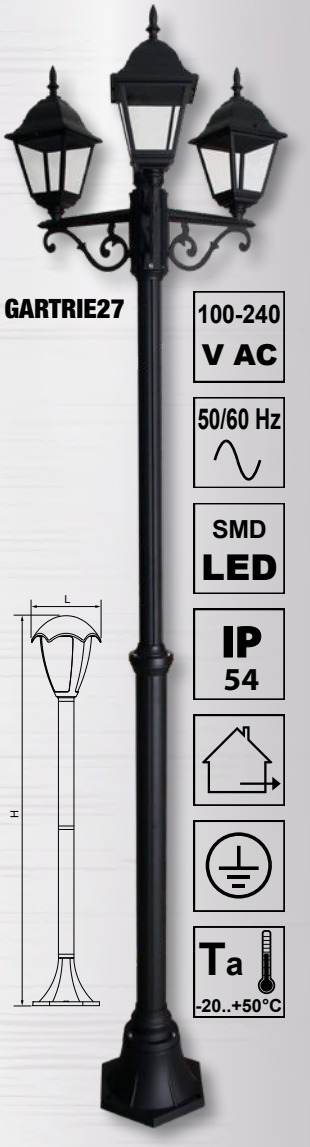

100-240 V AC

50/60 Hz

SMD LED

IP 54

Ta -20..+50°C

GARUE27

GARUME27

GARUM8W

GARU8W

GARD8W

GARDE27

GARP8W

GARPE27

GARHE27

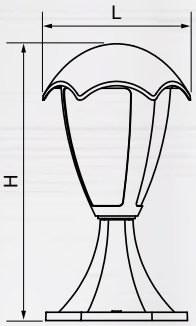

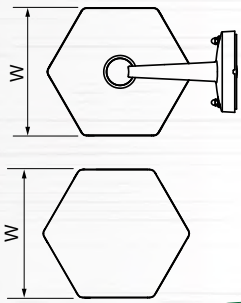

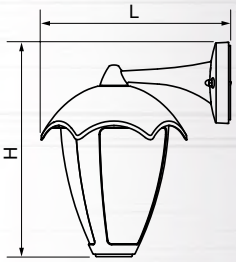

GARST8W GARSTE27

IP54

2 YEARS WARRANTY

TRACON ELECTRIC®

TRACON ELECTRIC s.r.o., Pražská 816, 286 01 Čáslav • Telefon: +420 774 432 551
praha@traconelectric.cz • www.traconelectric.com

Další informace u našich prodejců!